ELS

防　雨　形

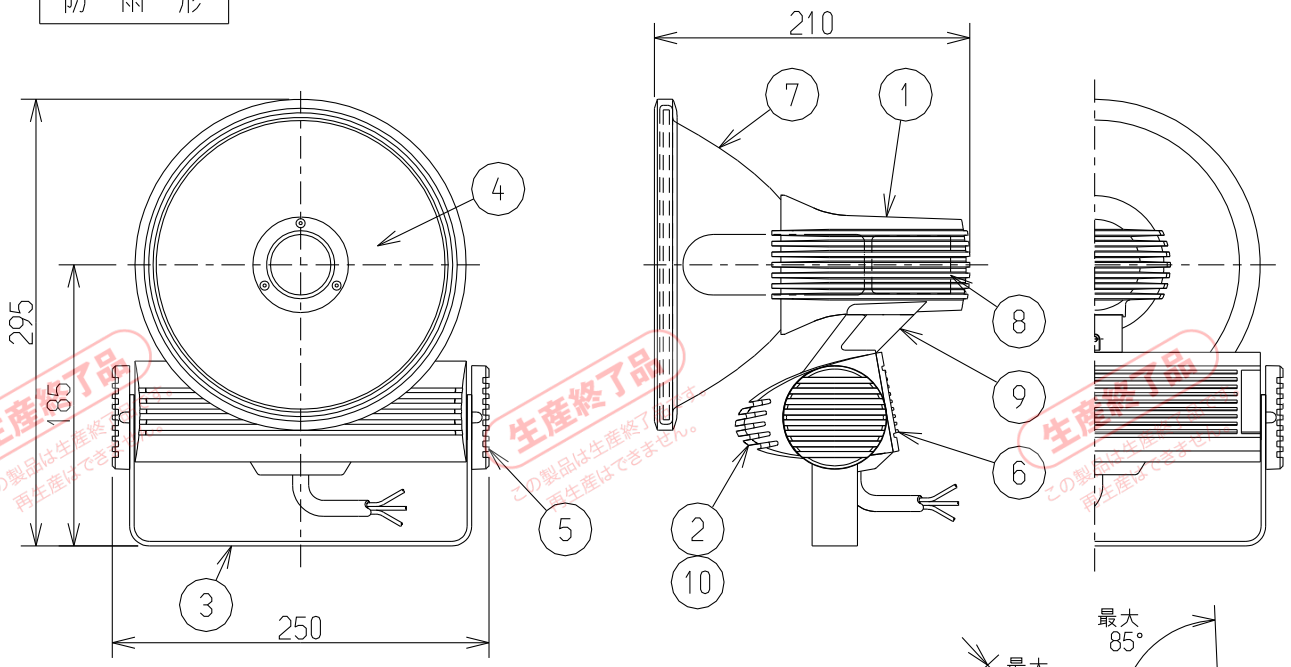

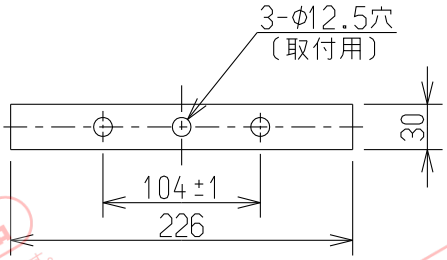

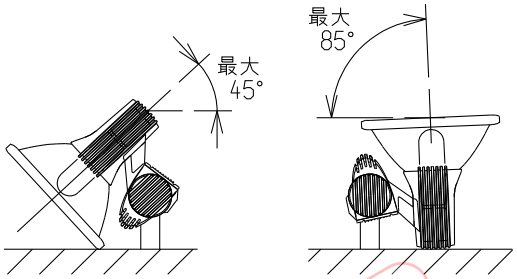

器具可動角度

使用制限角度はありませんが、設置条件により上記のように、構造物と干渉します。

〔エニーポジション構造〕

設計許容風速	受圧面積
60m/s	0.05m²

パルス停止機能付
温度ヒューズ付〔復帰型〕
電流ヒューズ付〔非復帰型〕

適合ランプ	
	MT150(F)CE-L(DW)(WW)(W)(N)/S MT150(F)CE-NR/S-T30 MT150(F)CEH-DW(WW)(W)/S MT150(F)CE-DW(WW)(W)/S-G NHT150(F)SDX MT150(F)SLW(SDW)(SW)(D) MT150(F)C-R/S MT150(F)/V(G)

電気特性

定格入力電圧〔V〕	周波数〔Hz〕	入力電流〔A〕	入力電力〔W〕
100/200 共用	50/60 共用	100V:1.71±10%	100V:171±10%
		200V:0.84±10%	200V:166±10%

仕上色		
	HCF1521BHE	ダークグレイ(半艶)〔日塗工 FN-30〕
	HCF1521BHE/W	ホワイト(半艶)〔日塗工 FN-95〕

⚠ 安全上のご注意

器具を安全に使用していただくためには,カタログや取扱説明書等を参照していただく必要があります。くわしくは,最寄りの当社営業所までお問い合わせください。

口出線

クロロプレンキャブタイヤケーブル
1.0mm²×3心(茶,青,緑/黄:アース)
器具外寸法:1500mm

注) 1.振動や衝撃の激しい所、腐食性のガスが生じる所、湿度が85%を超える所、海岸に近い塩害地域、粉塵の多い所等では使用しないでください。
2.使用温度が-5℃未満及び35℃を超える環境下では使用しないでください。
3.器具は構造物等の平滑な面に取り付けてください。

部番	部品名	材質・材厚	数	備考
10	電子安定器		1	150W用
9	フッ素樹脂膜	フッ素樹脂	2	
8	ソケット	磁　器	1	E26
7	反射板	アルミ t1	1	鏡面 シリカガラス処理後 外面アクリル焼付塗装
6	放熱キャップフィン	アルミダイカスト	1	ポリエステル焼付塗装
5	アーム締付ネジ	アルミダイカスト	2	ポリエステル焼付塗装
4	前面ガラス	強化ガラス t4	1	透明
3	アーム	ステンレス t3	1	ポリエステル焼付塗装
2	電子安定器ケース	アルミダイカスト	1	ポリエステル焼付塗装
1	本体	アルミダイカスト	1	ポリエステル焼付塗装

130912
110422

田辺　水嶋　村田

品名	サイン広告用投光器 アーバンアクトβ			
	HCF1521BHE HCF1521BHE/W	〔超狭角配光〕		
重量	3.0Kg	単位	mm	尺度 1／5
図番	LLPD03525-1			

岩崎電気株式会社

CAD 技No2208

生産終了品 この製品は生産終了品です。再生産はできません。