生産終了品
この製品は生産終了品です。
再生産はできません。

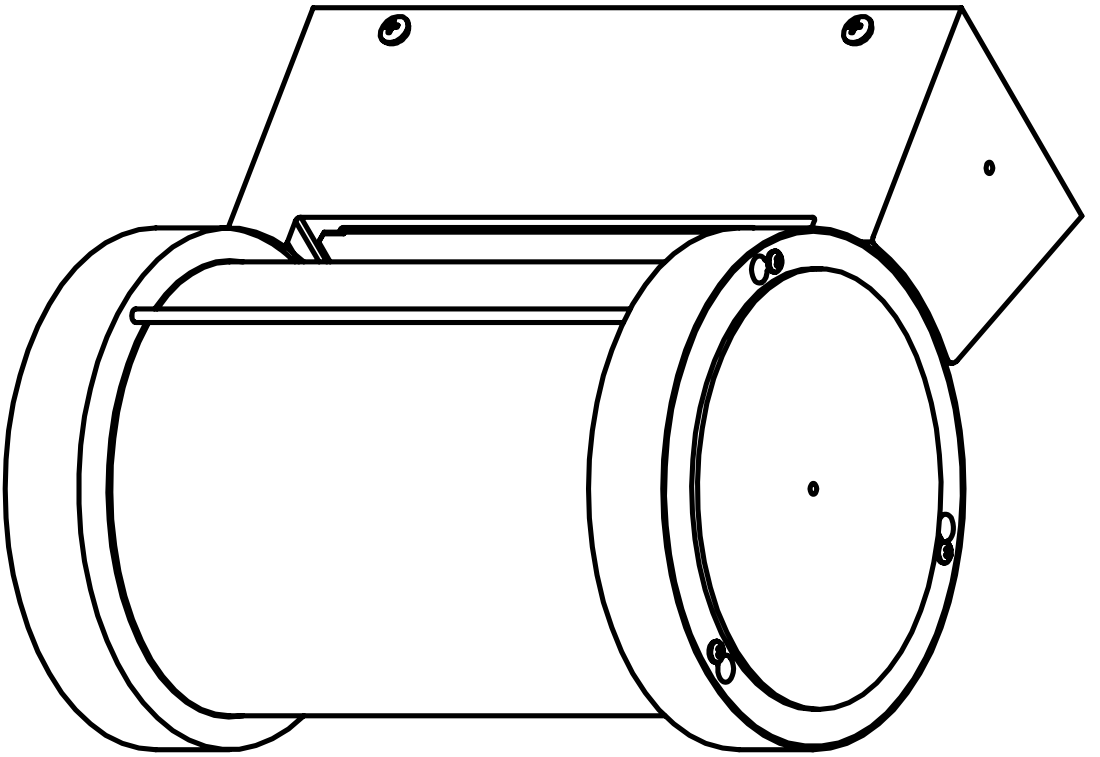

生産終了品
この製品は生産終了品です。
再生産はできません。